ツースピークアシスタント（To Speak Assistant）

マスクをしたままでも
アクリルスタンド
超しでも

お互いの【声】が【はっきり大きく】聴こえる！

様々な窓口業務の
【聴こえ】を解決！

薬局や病院

銀行や役所

受付

各種窓口

チケット窓口

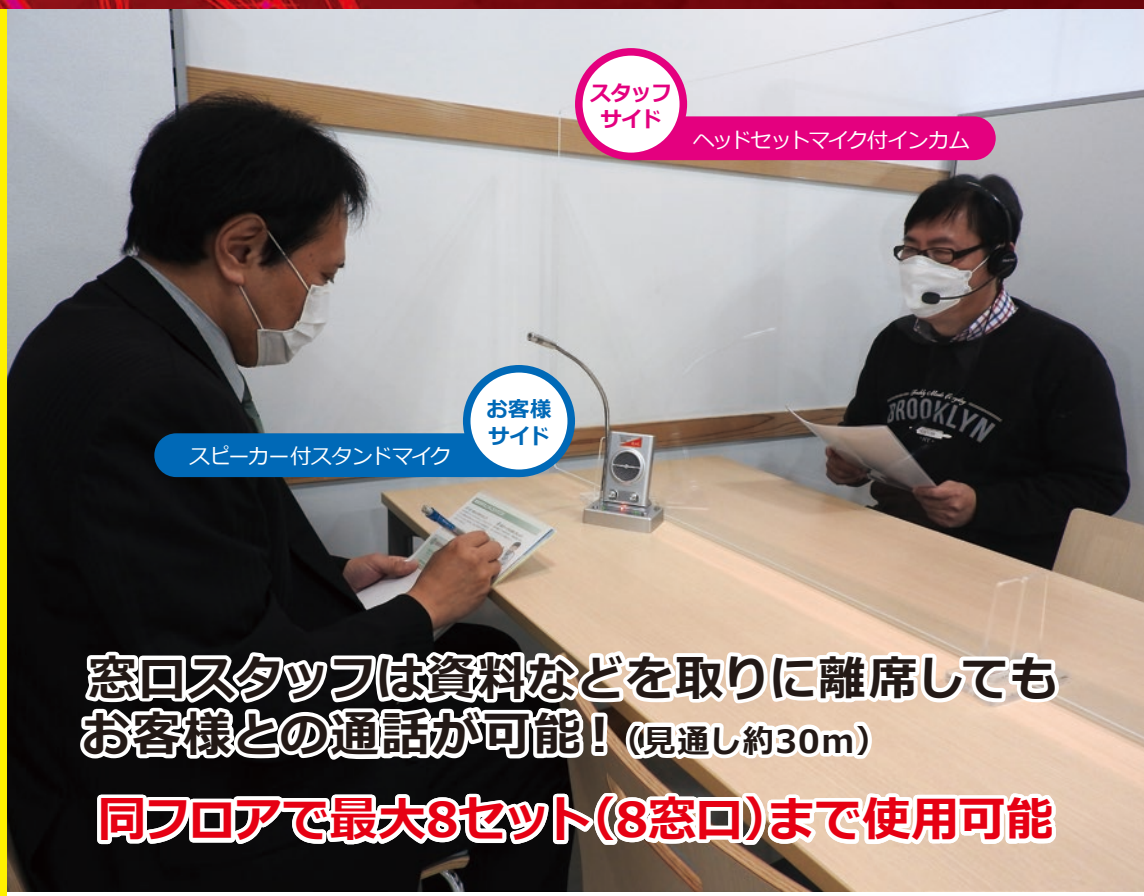

窓口スタッフは資料などを取りに離席しても
お客様との通話が可能！（見通し約30m）

同フロアで最大8セット（8窓口）まで使用可能

RC4601SET JAN No.：4580071621534
ツースピークアシスタント
希望小売価格 オープン価格

双方向
同時通話
可能

バッテリー
駆動
配線不要

ハンズフリーで
会話中でも
両手が使える

スピーカー付スタンドマイク

ヘッドセットマイク付インカム

ワイヤレススピーカーマイク

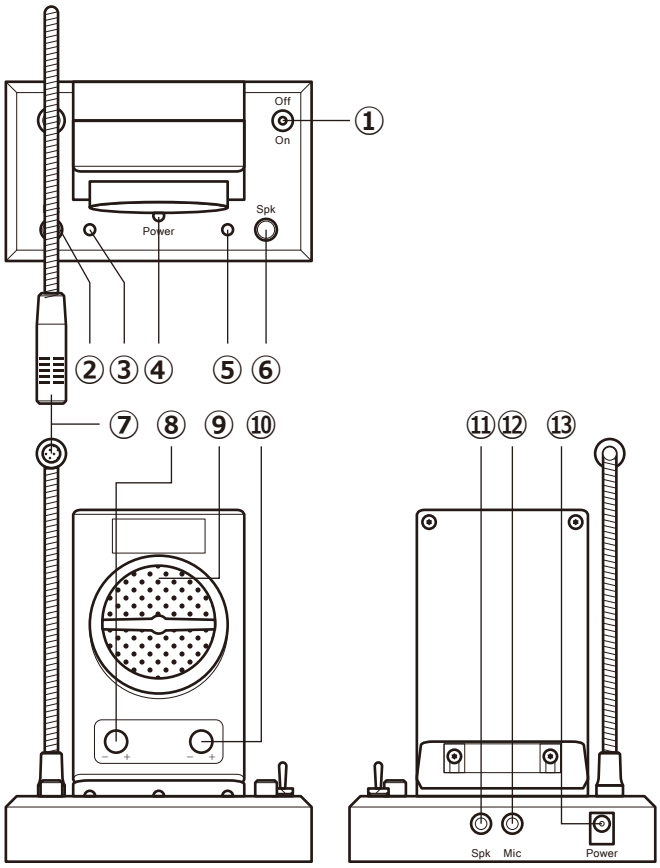

①電源スイッチ	②マイクスイッチ	③マイク用ＬＥＤ	④電源用ＬＥＤ
⑤スピーカー用LED	⑥スピーカースイッチ	⑦マイクロホン	⑧マイク感度ボリューム
⑨スピーカー	⑩スピーカーボリューム	⑪外部スピーカー接続端子	⑫外部マイクロホン接続端子
⑬ＤＣソケット			

ワイヤレスインカム

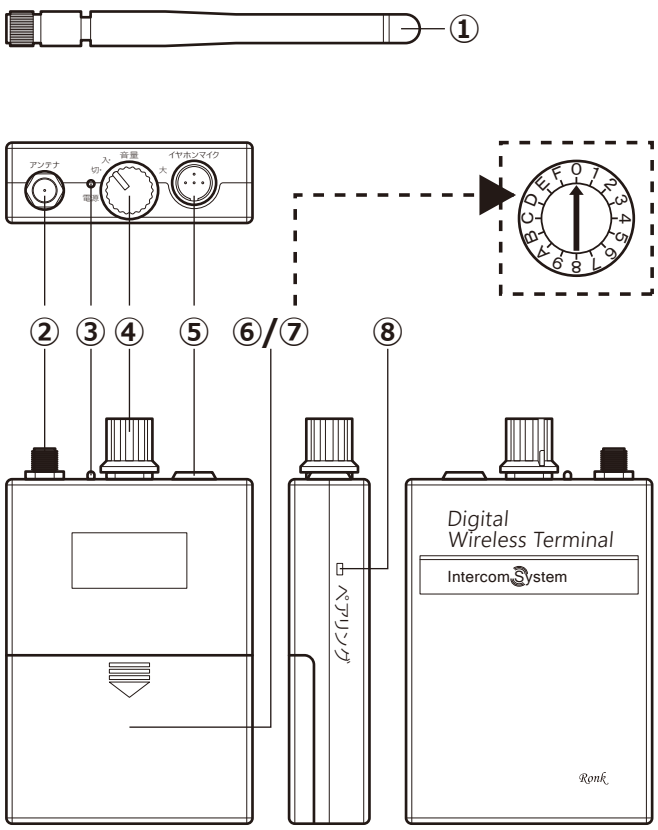

①ロットアンテナ	②アンテナ接続端子	③電源用ＬＥＤ	④電源スイッチ/ボリューム
⑤mini-XLR 4pin端子	⑥電池ボックス	⑦ロータリースイッチ	⑧ペアリングボタン

ツースピークアシスタント仕様（RC4601SV）

周波数範囲	2,400~2,483.5MHz
変調方式	GFSK
空中線出力	10mW
占有周波数	4MHz
使用可能チャンネル	8chのうち、任意の1ch
同時使用チャンネル	最大8ch
最大到達距離	約30m※　※障害物などの影響で到達距離が短くなることがあります。

ワイヤレススピーカーマイク		ワイヤレスインカム	
使用電源	リチウムバッテリー	使用電源	単三乾電池２本（+3.0V DC）
バッテリー容量	Lip400mAh	電源使用範囲	+2.4V～+3.0V
消費電力	約50mW	消費電力	約100mW
使用時間	約8時間	使用時間	約12時間
コネクター	φ3.5mm×2（出力）、DC×1（充電用）	コネクター	mini-XLR 4pin
使用温度	0℃~50℃	使用温度	0℃~50℃
外形寸法	115（W）×140（H）×75（D）mm（マイク含まず）	外形寸法	64.3（W）×90（H）×21（D）mm（アンテナ含まず）
質量	約430g	質量	約76g（乾電池含まず）
付属品	USBケーブル、USB ACアダプター	付属品	ヘッドセットマイク、ベルトクリップ

商品改良の為、仕様・外観等を予告なく変更することがありますがご了承ください。

主な付属品

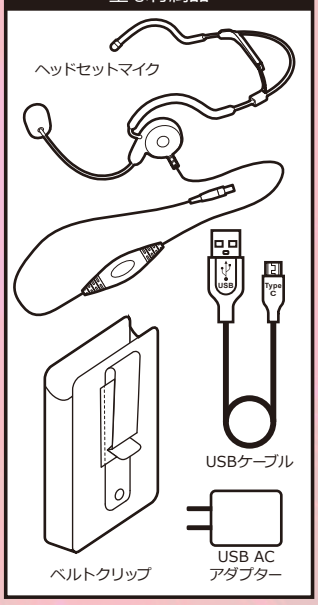

Ronk
Ronk株式会社

〒252-0131
神奈川県相模原市緑区西橋本5-4-30
さがみはら産業創造センター SIC2-208
TEL 042-770-9858　FAX 042-703-6885

https://ronk-jp.com/
E-mail：info@ronk-jp.com

Catalog No. 20220501-1